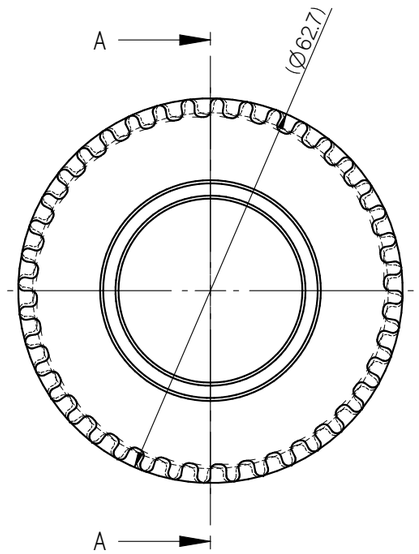

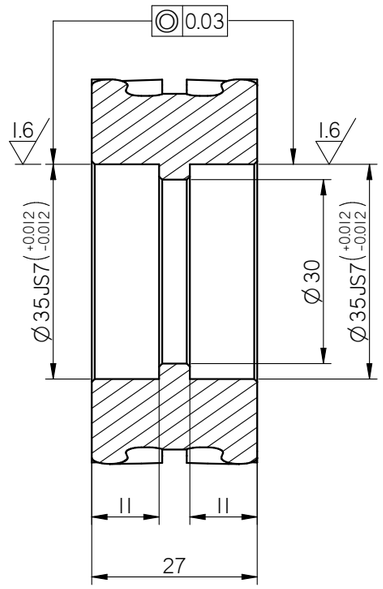

剖面 A-A

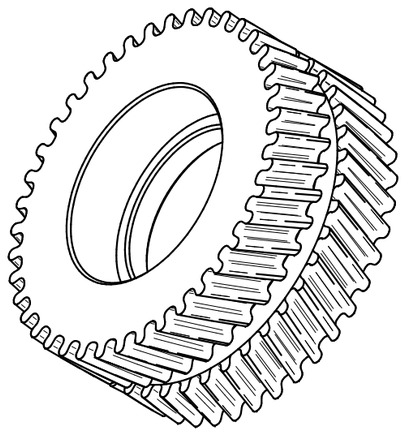

注：图示齿形仅为示意，实际参考表格

齿形	齿数	齿距	P.D. /mm	O.D./mm	公称宽度/mm
人形齿	40	5	63.66	62.70	25

技术要求：

1. 不得有划痕、去除毛刺、锐角倒钝
2. 加工的螺纹表面不允许有黑皮、磕碰、乱扣和毛刺等缺陷
3. 未注形状公差应符合GB1184-80的要求
4. 所有尺寸及公差均要求氧化后保证
5. 型材表面颜色、质地保持一致

1: 加工一般公差:
>0 ±0.05; >6 ±0.08; >18 ±0.1
>80±0.2 ; >250±0.3; >500±0.5
2: 钣金加工一般公差:
>0 ±0.1; >3 ±0.12; >18 ±0.25
>80±0.4; >250±0.6 ; >500±0.7
3: 孔与孔中心一般公差: ±0.1
4: 未注明倒角为C0.5、R0.5
5: 图面单位为mm

变更日期	变更项目	人员	材质 MATERIAL	A6061	比例 SCALE	1:1
20230816	增加备注	李家波	表面处理 SURF. TREAT	本色阳极	制图 DRAWING	李家波
20230906	三维样式修改	李家波	数量 QUANTITY		审核 CHECKED	
			重量 WEIGHT	0.134 kg	日期 DATE	

合肥瑞硕科技有限公司

图名 DRAWING TITLE	人字形同步轮		
图号 DRAWING NO.	UA0111M0322	图次 Sheet	1/1