第 1 页	共 1 页

标记	日期	修改&说明	核对
1			
2			

6.3

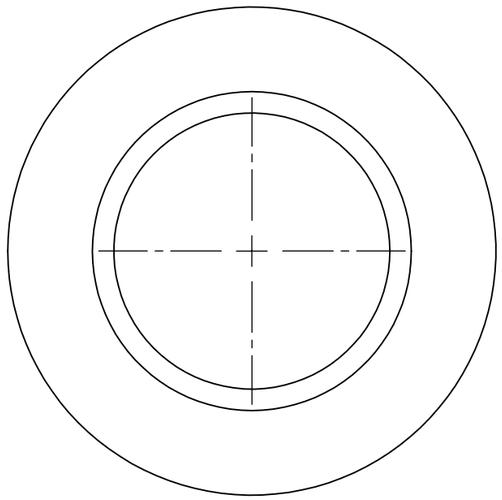

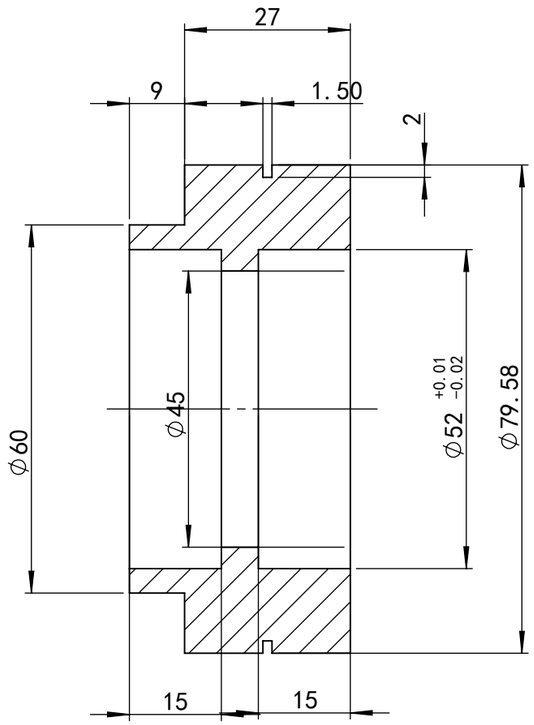

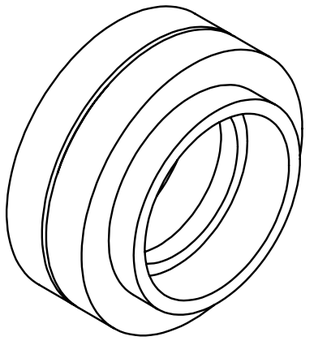

技术要求：

1、去除毛刺飞边。
2、未注圆角半径R1。
3、未注倒角均为C0.5。
4、未注性线公差和形位公差按GB/T1804-M和GB/T1184-K执行。
5、零件表面不应有划痕、擦伤等损伤的缺陷。

线性公差按GB/T1804-m级执行，形位公差按GB/T1184-K级执行						
线性基本尺寸分段的极限偏差数值	>6~30	>30~120	>120~400	>400~1000	>1000~2000	>2000~4000
	±0.2	±0.3	±0.5	±0.8	±1.2	±2
直线度和平面度的未注公差值	≤10	>10~30	>30~100	>100~300	>300~1000	>1000~3000
	0.05	0.1	0.2	0.4	0.6	0.8

设备编号		物 料 编 码			
设备名称		比例	1:1	视角方式	
零件名称		设计		日期	
图号	BTD5M-25-66Z-F52	制图		重量(kg)	0.2315
材质	C45	审核			
规格		批准			
表面处理	发黑处理				

上海博凯工业设备有限公司