基本尺寸	0.5-6	>6-30	>30-120	>120-400	>400-1000	>1000-2000	倒圆/角	0.5-3	>3-6	>6	短边长度	>0-10	>10-50	>50-120	>120-400	>400
公差要求	±0.05	±0.1	±0.15	±0.2	±0.3	±0.5	未注公差	±0.1	±0.25	±0.5	角度公差	±0.5°	±0.25°	±0.15°	±0.1°	±0.1°

海康机器人保密信息 未经授权禁止扩散
HIKROBOT CONFIDENTIAL INFORMATION
UNAUTHORIZD DIFFUSION IS PROHIBITED
保密等级:AA
SECURITY CLASSIFICATION:AA

其余 Ra6.3

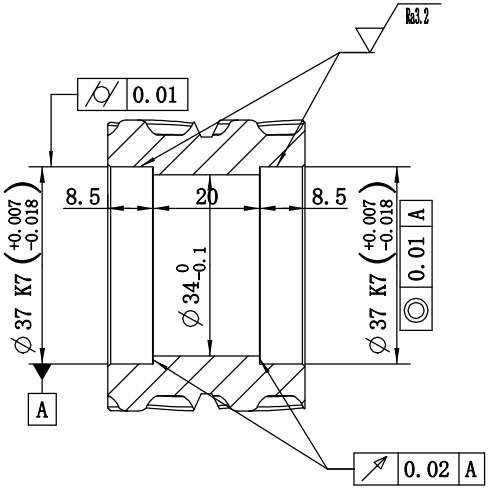

截面 A-A

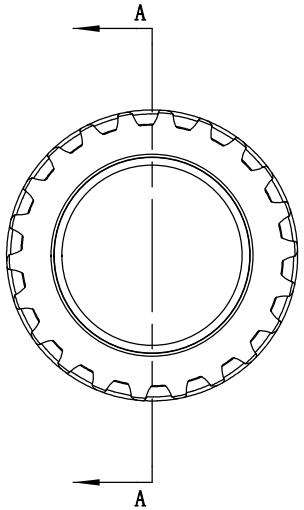

人字齿参数

齿形	BTD8M
齿数	22
齿宽	31

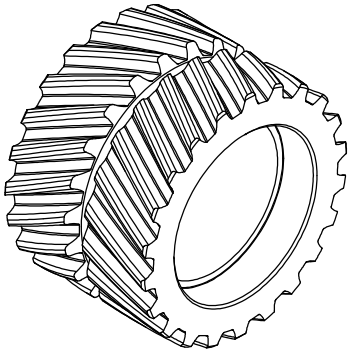

技术要求：
1. 未注尺寸公差按GB/T 1804-2000 m级；
   未注形位公差按GB/T 1184-2000 K级；
2. 去毛刺，锐角倒钝；
3. 同步轮表面本色阳极氧化；
4. 要求来料装配完毕，轴承转动顺滑无阻力，轴向无晃动，挡圈不能脱落；
5. 符合RoHS相关要求

符合RoHS要求(Conform to the requirements of the RoHS).

<1>								
NO.	REV	DESCRIPTION 修改记录				AREA	BY	DATE
DESIGN		2025-04-07	PART NAME:被动带轮		PART NO:	HIKROBOT HANGZHOU HIKROBOT CO.,LTD.		
APPROVED			DWG NO:DE-14-073603	REV:	STATE:			
STANDARD			MATERIAL: AL6061-JJ-1	WEIGHT:107.48	GRADE:	FIRST ANGLE	SCALE	SIZE:A3
MCODE			FINISH:A006(0000)	FIRST_USED_ON			1:1	SHEET 1 OF 1

DWG NO: DE-14-073603

A3