基本尺寸	0.5-6	>6-30	>30-120	>120-400	>400-1000	>1000-2000	倒圆/角	0.5-3	>3-6	>6	短边长度	>0-10	>10-50	>50-120	>120-400	>400
公差要求	±0.05	±0.1	±0.15	±0.2	±0.3	±0.5	未注公差	±0.1	±0.25	±0.5	角度公差	±0.5°	±0.25°	±0.15°	±0.1°	±0.1°

海康机器人保密信息 未经授权禁止扩散
HIKROBOT CONFIDENTIAL INFORMATION
UNAUTHORIZD DIFFUSION IS PROHIBITED
保密等级:AA
SECURITY CLASSIFICATION:AA

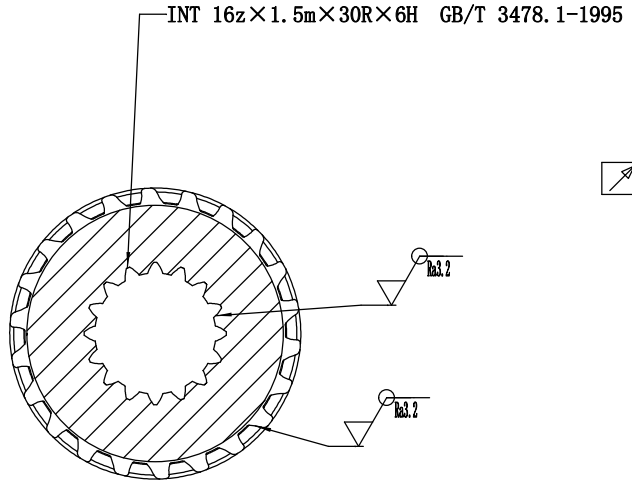

截面 B-B

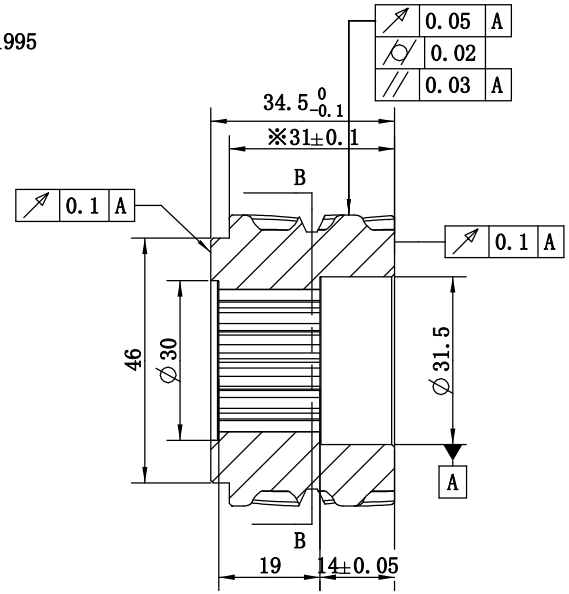

截面 A-A

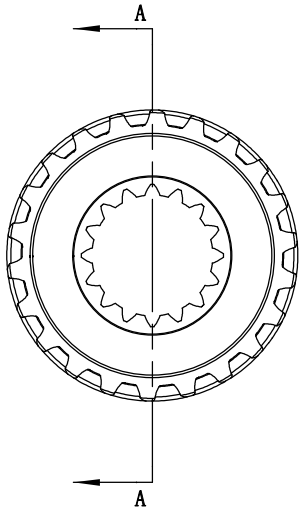

其余 Ra6.3

内花键参数

项目	代号	数值
齿数	z	16
模数	m	1.5
压力角	α_D	30°
公差等级及配合类别	5H	5H GB/T 3478.1
大径	D_{ei}	$\varnothing 26.7^{+210}_{0}$
渐开线终止圆直径最小值	D_{Fimin}	∅25.8
小径	D_{ii}	$\varnothing 22.718^{+130}_{0}$
齿根圆弧最小曲率半径	R_{imin}	R0.5
作用齿槽宽最小值	E_{Vmin}	2.356
实际作用齿槽宽最大值	E_{max}	2.449
量棒直径	D_{Ri}	2.65
棒间距最大值	D_{Rimax}	20.2
棒间距最小值	D_{Rimin}	20.071

人字齿参数

齿形	BTD8M
齿数	22
齿宽	31

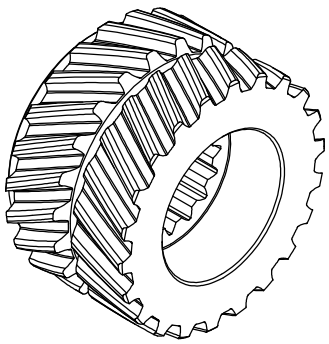

符合RoHS要求(Conform to the requirements of the RoHS).

NO.	REV	DESCRIPTION 修改记录	AREA	BY	DATE
<1>					

DESIGN		2025-04-03	PART NAME:		PART NO:
APPROVED			DWG NO:DE-14-073553	REV:	STATE:
STANDARD			MATERIAL:	WEIGHT:382.51	GRADE:
MCODE			FINISH:	FIRST_USED_ON	

HIKROBOT
HANGZHOU HIKROBOT CO.,LTD.

FIRST ANGLE	SCALE	SIZE:A3
	1:1	SHEET 1 OF 1

DWG NO: DE-14-073553