其余 3.2

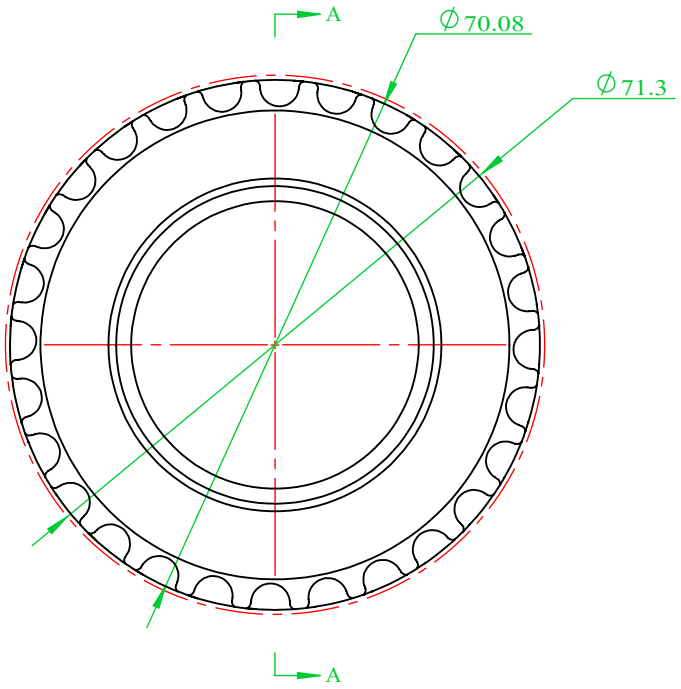

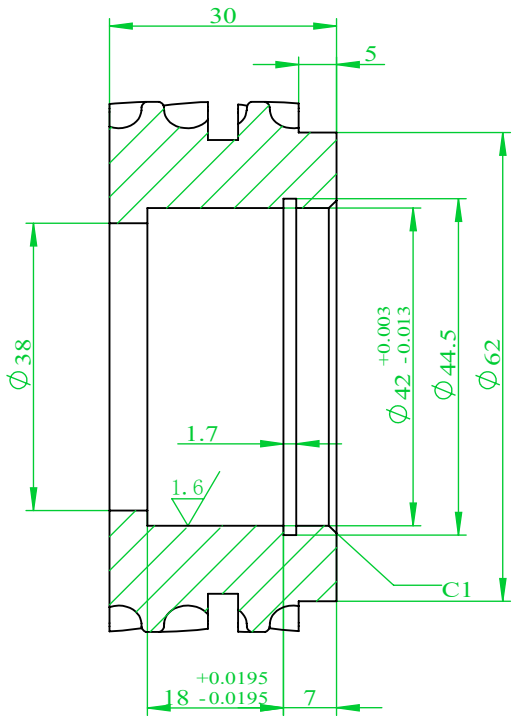

剖面 A-A

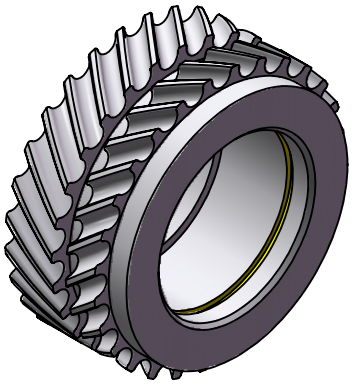

配2-轴承61905-2Z

技术要求：
1、BTD8M人字齿
2、Z=28，P=8
3、齿形跟同步带配套

项目名称	HXJ			材　质	6061铝合金
零件名称	HXJ-01-9B 过渡带轮			数　量	对称各6
设　计	ZZS	2025/9/22		表面处理	本色阳极
审　核				质量(kg)	0.16
核　准				比　例	1:1