其余: 3.2

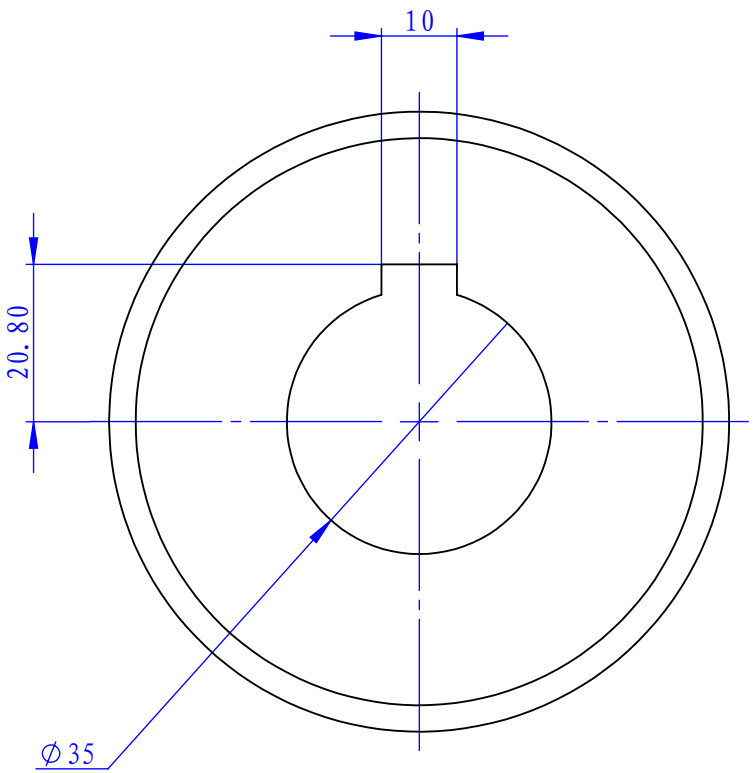

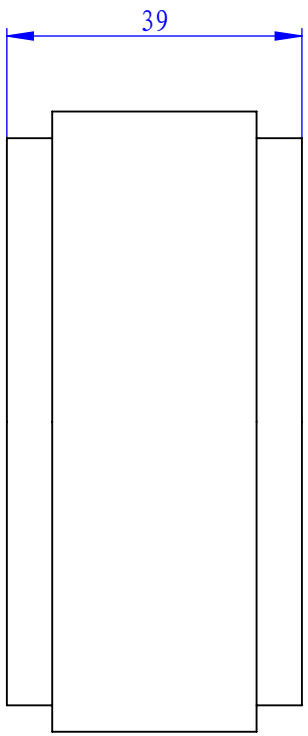

公差等级	基本尺寸分段/mm			
	0 -30	30 -120	120 -400	400 -2000
精密f	±0.10	±0.15	±0.20	±0.30
中等m	±0.20	±0.30	±0.50	±0.80
粗糙c	±0.50	±0.80	±1.20	±2.00
最粗v	±1.00	±1.50	±2.50	±4.00

此图纸
未经允许不得使用和复制.

未注尺寸公差

锐角倒钝
未注倒角均为C1
未注圆角均为R1
未注角度公差± 1°

数 量	1	大极激光科技(深圳）股份有限公司					
设 计	蔡工	材 料	AL6061	表面处理 热处理	氧化银白		
核 准		设备名称	DJCN09	图纸比例	1:1	图纸版本	V0
				视图方向		公差等级	m
日 期	2025/11/27	零件名称	8M-28Z-D39			页 数	1/1
						质量/克	