其余 ∨

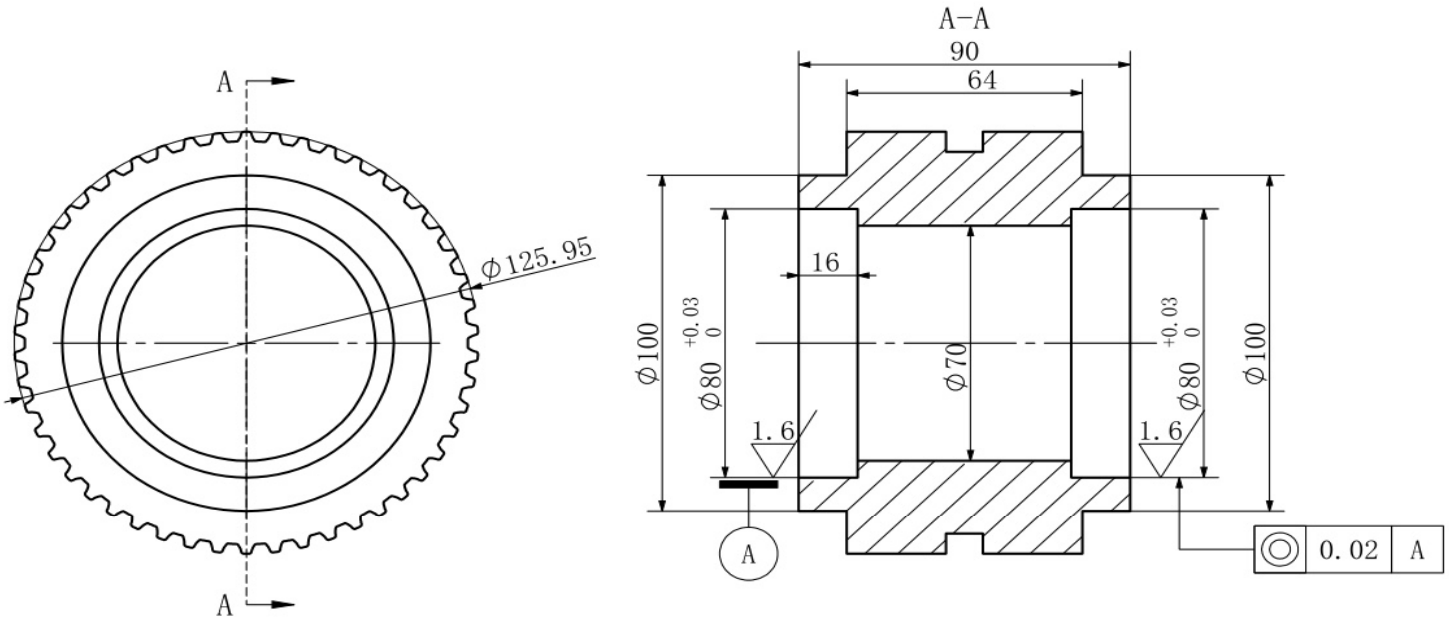

一般技术要求

1. 去除毛刺飞边
2.锐角、棱倒钝C0.5
3,孔口倒角C0.5

姓名	描述					版本			
标准		材料		热处理		表面处理		项目名称	在线堆叠机
GB/T1184-k	GB/T1804-m	Q235A				镀镍			
设计	胡点波	日期	2025/6/3	重量 kg	数量	比例	页数	零件名称	
绘图	胡点波	日期	2025/6/3	4378.73	2	1:2	1/1		
审核		日期		第一视角		尺寸	A4	零件编号	A222-4-017人字齿同步轮(8Mx50T)
批准		日期							